Vridfönster HF

3-glas trä

Outline
Riktigt bra fönster

HF 2015/02

Produktfamilj	3-glas trä.
Produkttyp	Fönster.
Öppningsbarhet	Utåtgående vridfönster.
Material	Trä.
Namn	HF.
Beskrivning	Vridfönster, Steelform beslag.
Glas	3-glas isolerruta.
U-värde	1,3.
Ljudreduktion	Rw= 34 dB.
Karmdjup	105 mm.
Glasdagmått	Se måttsatt ritning.
Trädetaljer	Lamellimmad svensk furu enligt SFDK.
Ytbehandling	Obehandlad, vit (NCS-S 0502-Y) och lasyr (ek, teak-brun, nötbrun, brunsvart) finns som standard. Annan kulör som tillval. Slät insida, med allmogeprofil som tillval.
Glasningsutförande	P-märkt 3-glas isolerruta T4-12 energi/argon. Tre 4 mm glas av vilka det innersta är energiglas, 12 mm distansprofil mellan glasen. Innersta spalten fylld med argon.
Hängningsbeslag	Steelform beslag i gulkromaterat stål. Vitlackat till vitmålade fönster.
Stängningsbeslag	Nickelfri spanjolett i förzinkat stål med härdade låskolvar.
Beslag/handtag	Vridfönster och sidohängda fönster levereras med handtag Hoppe Tokyo. Spanjolettens låsklack och toppbeslagen är av härdat stål. Borrning för karmhylsor är dolda i stängt läge. Fönsterdörrarna levereras med dörrspanjolett med broms.
Barnsäkerhet/vädring	Funktionen inbyggd i beslaget.
P-märkning	P-märket är SP Sitacs och SPs certifieringsmärke. Kvalitetsmärket står för att produkten är granskad och kontrollerad enligt de regler som finns för varje produktområde.

Storleksguide

BREDD	HF1 (1-luft)															HF2 (2-luft)			HF3 (3-luft)		
HÖJD	4	5	6	7	8	9	10	11	12	13	14	15	16	17	18	19	20	10	11-25	26	15	16-27	28
4																							
5		○				○	○		○														
6			②				○		○														
7																							
8			○		○				○														
9						○																	
10			○		○	○	○		○														
11						○	○	○	○														
12		○	○		○	○	○	○	①	○	○												
13		○	○		○	○	○	○	①	①	①	○											
14						○		○	○	①	○												
15																■	■						
16						○	○								■	■							
17																							
18													■										

○ = Lagervara. ① = Finns med fast mittpost.
② = Finns med råglas. ■ = Går endast att tillverka i 2-glas (u-värde 1,6).

Storlekar anges i moduler. 1 modul (M) = 100 mm.

Modulstorleken inkluderar 20 mm drevmån på bredd och höjd (dvs 10 mm runt om).
Exempel:
storlek 5/10 M innebär karm-ytterbredd = 480 mm och karmytterhöjd = 980 mm.
Modulstorlekarna anger m.a.o. minsta storlek som urtaget i väggen där fönstret/dörren skall monteras måste hålla.

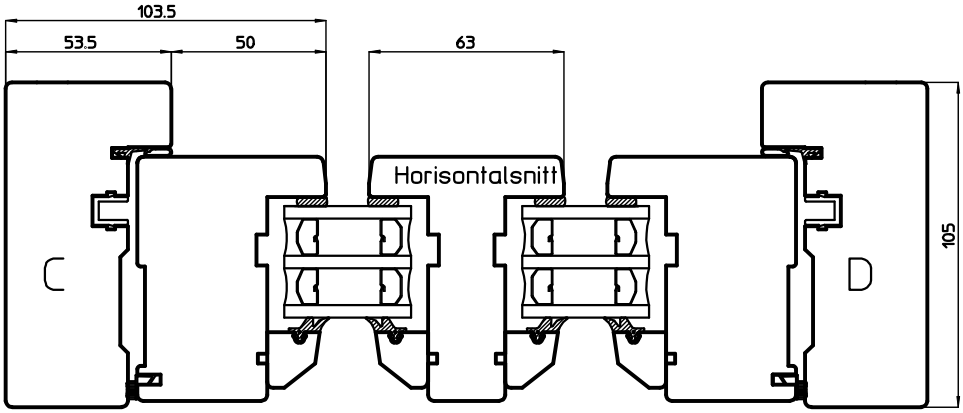
103.5
53.5
50
63
Horisontalsnitt
C
D
105

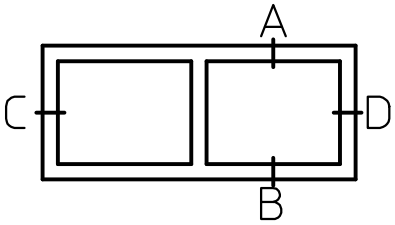
A
C
D
B

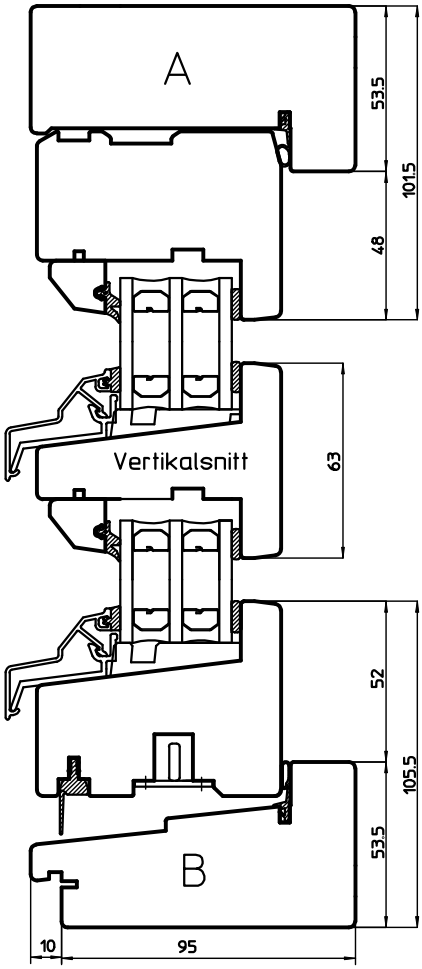
A
53.5
101.5
48
Vertikalsnitt
63
52
105.5
53.5
B
10
95

hsreklam.se